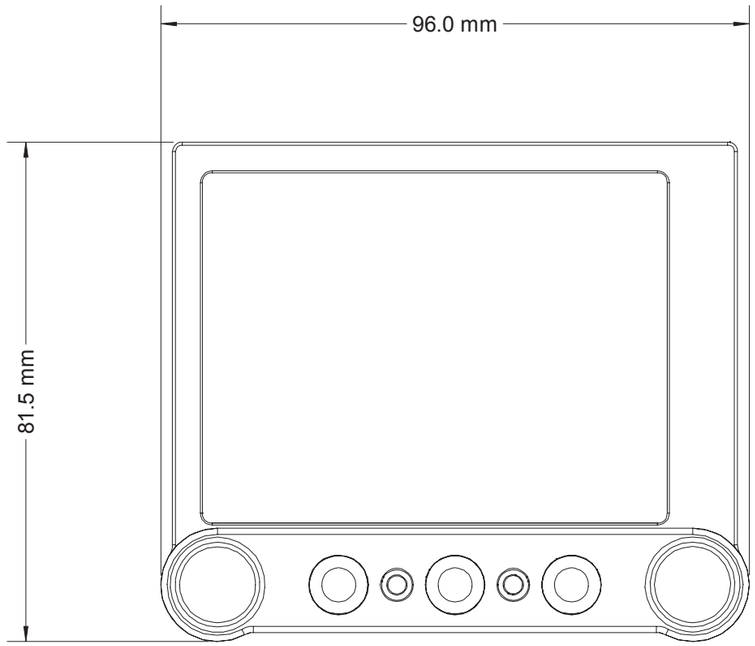

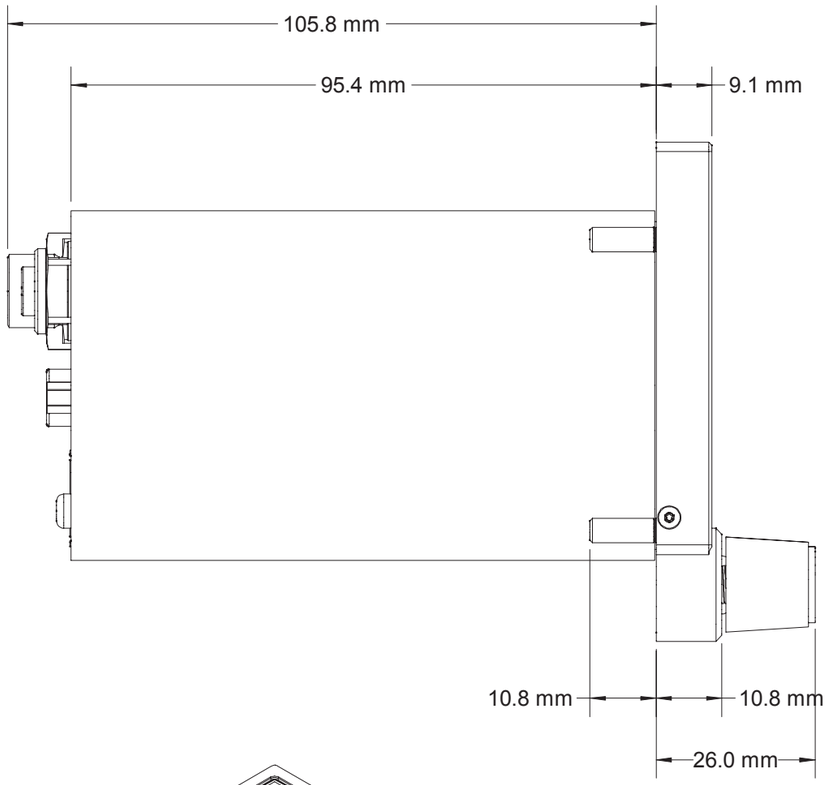

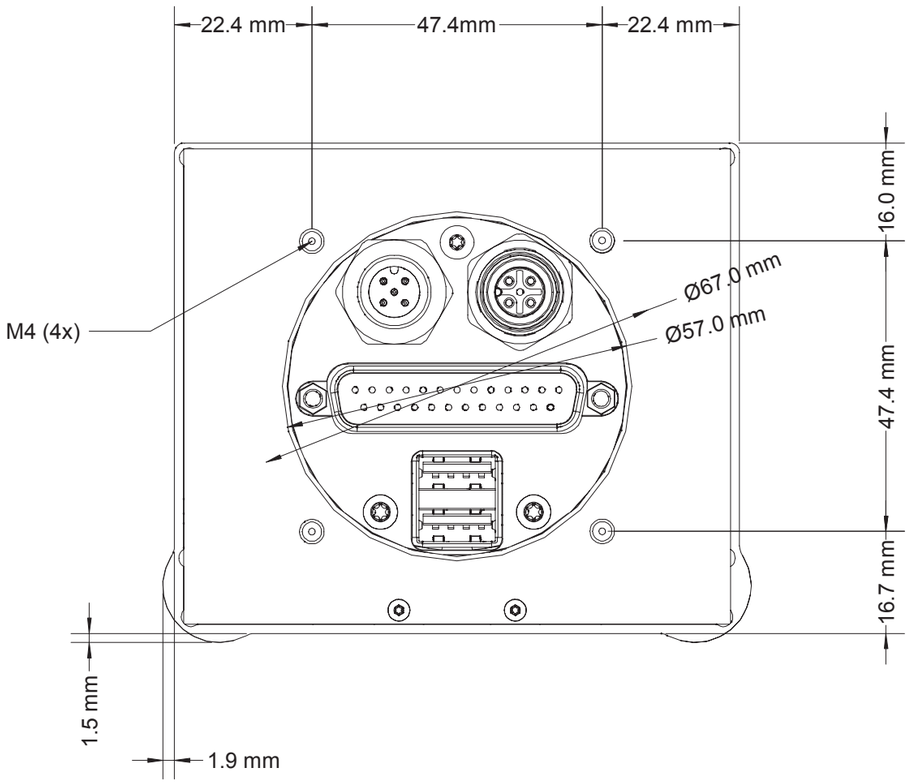

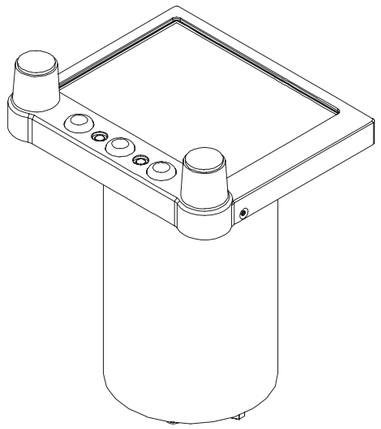

TITEL AIR Glide Display M P/N T278-000				
GRÖSSE A3	DATUM 2013-04-22	NR		GEP
MAßSTAB			BLATT	